ФД.64Б.723.002

Ra 1,6 (√)

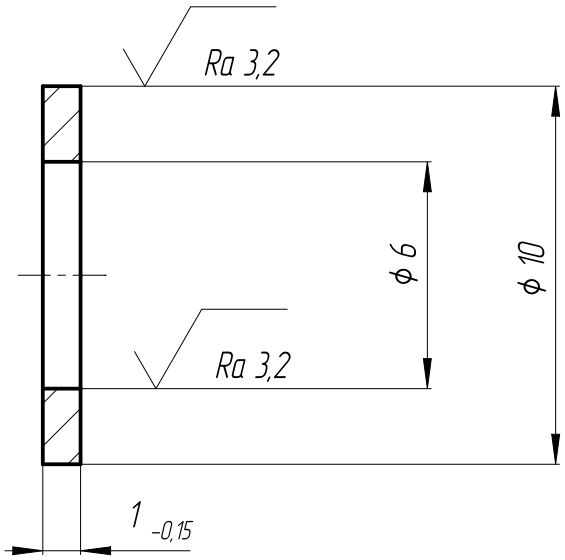

1. 36...42 HRC.
2. Общие допуски по ГОСТ 30893.1-2002: H14, h14.

Изм.	Лист	№ докум.	Подп.	Дата
Разраб.		Вильдеев А.В.		25.07.2014
Пров.		Абросов А.Н.		25.07.2014
Т.контр.				
Рук.		Капитонов В.В.		25.07.2014
Н.контр.		Саленок В.В.		25.07.2014
Утв.				

ФД.64Б.723.002

Шайба

Лит.	Масса	Масштаб
И	0,4г	5:1

Лист | Листов 1

Сталь 40Х13 ГОСТ 5632-72

ФЦЯРБ

Перв. примен. | Справ. № | Подп. и дата | Инв. № дубл. | Взам. инв. № | Подп. и дата | Инв. № подл.

Копировал | Формат А4